PRESENTED:LEVER CLOSED (DELIVERY CONDITION)

Dargestellt:Verriegelungshebel geschlossen (Auslieferungszustand)

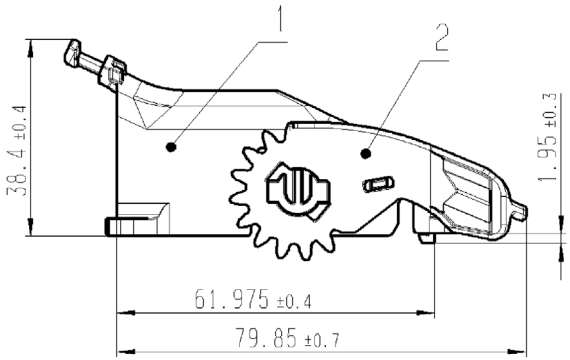

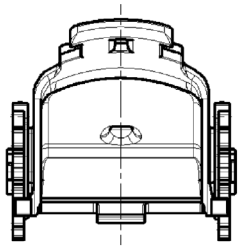

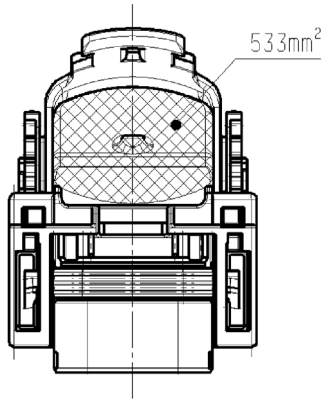

THEORETICAL MAXIMUM CROSS SECTION AT THE CABLE EXIT.
Theoretisch max.Querschnitt am Kabelabgang.

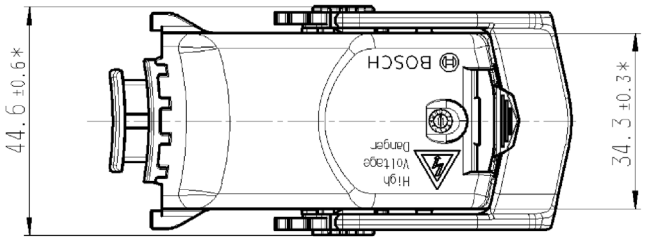

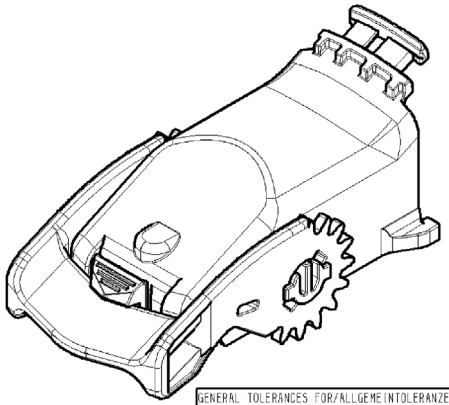

ITEM Pos.	DESIGNATION Benennung	ORDER NUMBER Bestell-Nr.	MATERIAL Stoff	COLOR Farbe	REMARKS Bemerkungen
2	LEVER Hebel		PA 66 - GF 30	BLACK Schwarz	
1	COVER Deckel		PA 66 - GF 30	BLACK Schwarz	
	COVER UNIT Deckeleinheit	SAMPLE NO.: 1 928 D02 460-01 SERIES NO.: 1 928 405 736	-------	----	

PARTS MAY DIFFER IN NON-FUNCTIONAL DETAILS
FROM THE REPRESENTATION IN THIS DRAWING.
Teile koennen in nicht funktionsrelevanten Details
von der Darstellung in der Zeichnung abweichen.

*....INCIDENCE PERMITTED.DIMENSION VALID IN ASSEMBLED POSITION ON CONTACT HOUSING UNIT.

*....Einfall zulaessig. Mass gilt im verbauten Zustand auf Kontakttraegereinheit.

GENERAL TOLERANCES FOR/ALLGEMEINTOLERANZEN FUER		
LIN. DIM./L.MASSE	RADII/RADIEN	ANGLES/WINKEL
±0.5	±0.5	±5°
ALL LINEAR DIMENSIONS IN/ ALLE LAENGENMASSE IN		mm
TOL. PRINCIPLE/ TOL.-GRUNDSATZ	DIN7167:1987-01	

Ind.	Change/Aenderung	YYYYMMDD	Drawn/Gez.	Checked/Gepr.	Releas./Freig.	BWN	Resp. dept./Verantw.Abt.	Add. info./Zus. info.
01	NEW EDITION	20110720	hsk1kor	rya2si	auu2si	213	GS-AM/ENC2	

Lang./Spr.	Syst.	Wght./Gew.	Scale/M.stab	MNR
en/de	CAT	--	1:1	--

BOSCH

OFFER DRAWING
ANGEBOTSZEICHN.

COVER UNIT CABLE EXIT INCLINED
Deckeleinheit Kabelabang Schraeg

196-WAY
196-Polig

Sheet/Bl. 1/1

Doc.type AGZ | 1 928 A00 583 | DP/TD . | Ind. 01 | Format A3

Repl. for . | Repl. by .

© Robert Bosch GmbH. Alle Rechte vorbehalten, auch bzgl. jeder Verfügung, Verwertung, Reproduktion, Bearbeitung, Weitergabe sowie für den Fall von Schutzrechtsanmeldungen.

© Robert Bosch GmbH. All rights reserved, also regarding any disposal, exploitation, reproduction, editing, distribution, as well as in the event of applications for industrial property rights.